ATYPICKÁ ŠACHTA ŠB11a

ŘEZ A-A

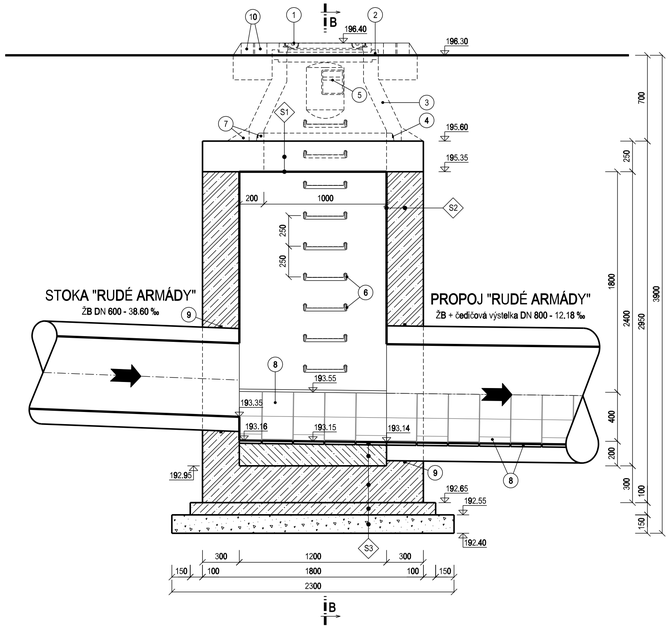

ŘEZ B-B

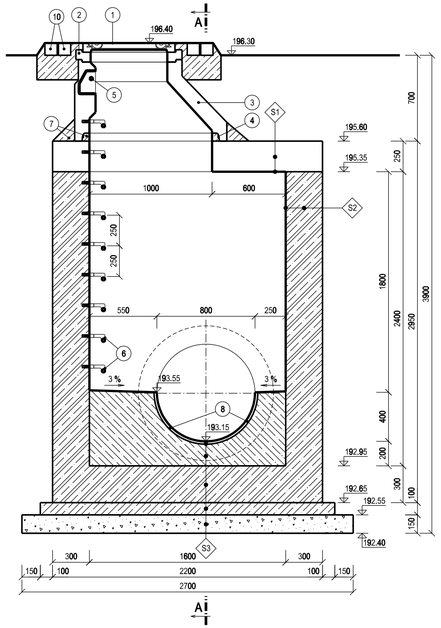

PŮDORYSNÝ ŘEZ

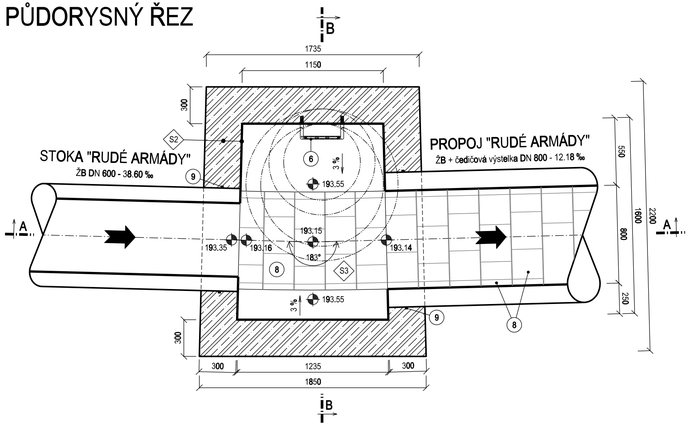

LEGENDA:

1. BETONOVÝ KAN. POKLOP S BETONOVÝM RÁMEM, tř. A15; h = 75 mm
2. VYROVNÁVACÍ PRSTENEC TBW-Q.1 63/8; h = 80 mm
3. ŠACHTOVÝ KONUS TBR-Q.1 100-63/58/12; h = 580 mm
4. ELASTOMEROVÉ TĚSNĚNÍ EMT DN 1000
5. KAPSOVÉ STUPADLO
6. KRAMLOVÉ STUPADLO OCELOVÉ S PE POVLAKEM
7. OBETONOVÁNÍ; BETON C12/15
8. ČEDIČOVÁ RADIÁLNÍ TVAROVKA PRO POTRUBÍ DN 800
9. BOBTNAVÝ TĚSNÍCÍ PÁSEK NALEPENÝ NA POTRUBÍ
10. DVA ŘADY ŽULOVÝCH KOSTEK 100x100x100 mm S VYSPÁROVÁNÍM DO BETONOVÉHO LOŽE C12/15

SKLADBY KONSTRUKCÍ:

S1 ***SKLADBA STROPU***
- ŽELEZOBETONOVÁ STROPNÍ DESKA Z C30/37 XA1 VODONEPROPUSTNÁ; h = 250 mm; STAVENIŠTNÍ PREFABRIKÁT
- OCHRANNÝ UZAVÍRACÍ NÁTĚROVÝ SYSTÉM

S2 ***SKLADBA OBVODOVÉ STĚNY***
- ŽELEZOBETONOVÁ STĚNA Z C30/37 XA1 VODONEPROPUSTNÁ; tl. = 300 mm; STAVENIŠTNÍ PREFABRIKÁT
- OCHRANNÝ UZAVÍRACÍ NÁTĚROVÝ SYSTÉM

S3 ***SKLADBA DNA***
- ČEDIČOVÁ RADIÁLNÍ TVAROVKA PRO POTRUBÍ DN 800
- VÝPLŇOVÝ BETON C30/37 XA1; h = dle výkresu
- ŽELEZOBETONOVÉ DNO Z C30/37 XA1 VODONEPROPUSTNÉ; h = 300 mm
- PODKLADNÍ BETON C12/15; h = 100 mm
- ŠTĚRKOPÍSKOVÝ PODSYP; h = 150 mm

LEGENDA HMOT:

- PREFABRIKOVANÁ KONSTRUKCE
- ŽELEZOBETON C30/37 XA1
- VÝPLŇOVÝ BETON C30/37 XA1
- PODKLADNÍ BETON C12/15
- ŠTĚRKOPÍSKOVÝ PODSYP

POZN.:
- SPÁRY MEZI PREFABRIKOVANÝMI DÍLCI BUDOU ZAMAZÁNY MALTOVOU SMĚSÍ (NAPŘ. ERGELIT)
- ŠACHTA JAKO CELEK (STĚNY, STROP, SPOJE) BUDE PROVEDENA JAKO VODONEPROPUSTNÁ KONSTRUKCE
- VNITŘNÍ POVRCH BETONU BUDE OPATŘEN OCHRANNÝM UZAVÍRACÍM NÁTĚROVÝM SYSTÉMEM
- TĚSNĚNÍ PRACOVNÍ SPÁRY BUDE PROVEDENO TĚSNÍCÍM BOBTNAVÝM PÁSKEM (NAPŘ. SIKA, ADEKA)
- U PREFABRIKOVANÝCH DÍLCŮ BUDOU STUPADLA OSAZENA PŘI VÝROBĚ
- PŘED ZAHÁJENÍM PRACÍ NA ŠACHTĚ JE NUTNÉ PROVĚŘIT NIVELETU STÁVAJÍCÍHO POTRUBÍ

Revize	Popis revize	Datum revize
–	–	–

AQUA PROCON s.r.o.
Projektová a inženýrská společnost
Palackého tř. 12, 612 00 Brno
tel.: +420 541 426 011
E-mail: info@aq.aqaprocon.cz
www.aquaprocon.cz

Vedoucí projektu	Ing. Petr Prax, Ph.D.
Vedoucí dílčího projektu	
Zodpovědný projektant	Ing. Petr Prax, Ph.D.
Vypracoval	Bc. Štěpán Vlach
Kontroloval	Ing. Jan Polášek

Investor	Vodovody a kanalizace Břeclav a.s., Čechova 23, 690 02 Břeclav
Objednatel	Vodovody a kanalizace Břeclav a.s., Čechova 23, 690 02 Břeclav

Formát	4A4	*Měřítko*	1:25	*Stupeň*	ZD	*Datum*	06/2022	*Zakázkové číslo*	1591021-18-02

Projekt

VALTICE - REKONSTRUKCE KANALIZACE NA ULICÍCH MIKULOVSKÁ, BŘECLAVSKÁ - ČÁST II.

D - Dokumentace objektů a technických a technologických zařízení
D.1 - Obnova a ochrana jednotné kanalizace
D.1.2 - SO 330.2 - Kanalizace - ulice Břeclavská - část II.
D.1.2.4 - Atypické objekty

Souprava

Příloha	*Číslo přílohy*	*Revize*
ATYPICKÁ ŠACHTA ŠB11a	D.1.2.4.1	0